Κολώνες / Κορμός Ραβδωτός 1/2

Cat.No. 37.B.001

Κορμός Κολώνας - μήκος έως 300 cm - Φ 11-21 cm
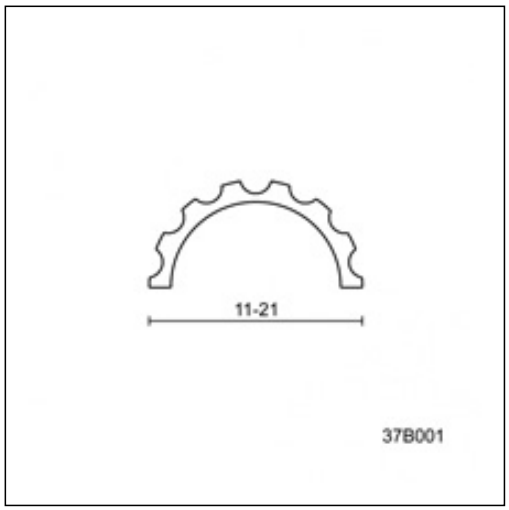
Ξ Ξ ΞΊΞ©Ξ΄ΞΙ.