ΑΓΡΑΨΑΣ
ΚΑΤΑΣΚΕΥΕΣ ΑΠΟ ΓΥΨΟ & ΤΣΙΜΕΝΤΟ

Διακοσμητικά / Τελείωμα κορνίζας για Καμάρα -Νύχι-

Cat.No. 35.A.050

Διακοσμητικά
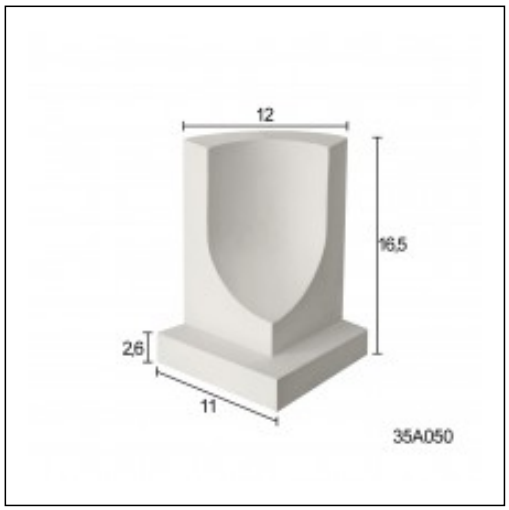
Ξ Ξ»Ξ¬Ο 8ΞΩΟ. :
Ξ Ξ¬ΞΈΕΞΩΟΈ:
Ξ Ο ΞΩΟ6.5 Ξ΄΄ΞΊ.