ΑΓΡΑΨΑΣ
ΚΑΤΑΣΚΕΥΕΣ ΑΠΟ ΓΥΨΟ & ΤΣΙΜΕΝΤΟ

Κορνίζες Σκαλιστές / Σύνθεση Γιρλάντα-Καθρέπτου

Cat.No. 29.H.021

Κορνιζα Σκαλιστή

Ξ Ξ Ξ΄ΙΞΩΟΞ΄ΞΙ.
Ξ Ξ¬Ξ΄ΕΞΩΟΞ΄ΞΙ.
Ξ Ο ΞΩΟΞ΄΄ΞΙ.

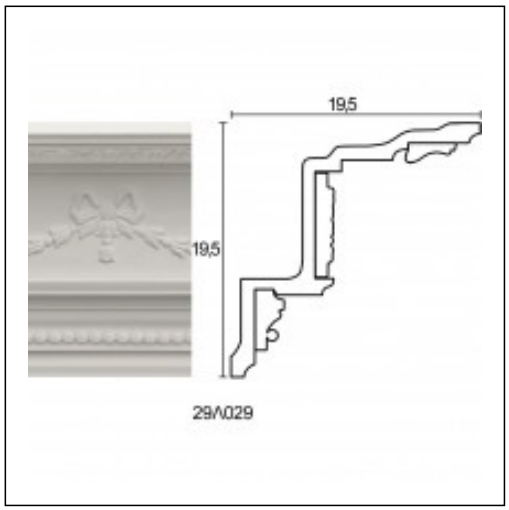

Ξ£Ξ§Ξ Ξ Ξ Ξ Ξ Ξ£ Ξ¦Ξ©Ξ Ξ Ξ Ξ΄Ξ Ξ¦Ξ Ξ Ξ£ Ξ Ξ΄Ξ Ξ Ξ Ξ• Ξ Ξ Ξ£