ΑΓΡΑΨΑΣ
ΚΑΤΑΣΚΕΥΕΣ ΑΠΟ ΓΥΨΟ & ΤΣΙΜΕΝΤΟ

Φορούσια / Σιστοβάρης

Cat.No. 38.Γ.015

Φορούσια

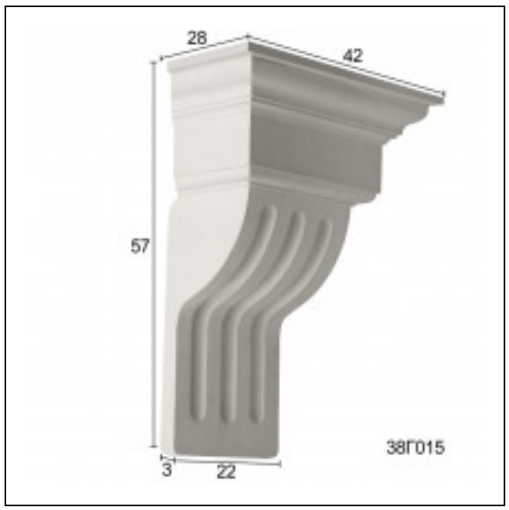

Ξ Ξ»Ξ¬Ο 42ΞΩΓ΄1.:
Ξ Ξ¬Ξ΄Ξ΄ΞΩΟ΄Ξ΄1.
Ξ Ο ΞΩΟ΄ Ξ΄Ξ΄1.