ΑΓΡΑΨΑΣ
ΚΑΤΑΣΚΕΥΕΣ ΑΠΟ ΓΥΨΟ & ΤΣΙΜΕΝΤΟ

Βάσεις / Βάση Κιονόκρανου Ραμποτέ Φύλλο

Cat.No. 36.Π.004

Βάση Χυτή
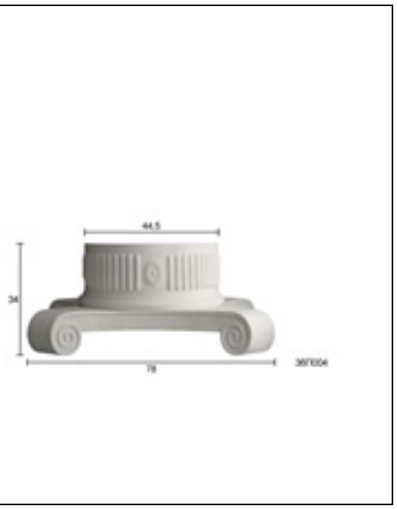
Ξ Ξ»Ξ¬Ο 78 ΞΈΞΏΞΏΞ΄Ξ΄.:
Ξ Ξ¬Ξ΄ΞΕΞΈΞΏΞ΄Ξ΄.
Ξ Ο ΞΈΞΏΞΏΞ΄Ξ΄.
Ξ¦1: 44.5 Ξ΄Ξ΄.