ΑΓΡΑΨΑΣ
ΚΑΤΑΣΚΕΥΕΣ ΑΠΟ ΓΥΨΟ & ΤΣΙΜΕΝΤΟ

Κορνίζες Σκαλιστές / Πυραμίδα

Cat.No. 29.Z.010

Κορνίζες σκαλιστές

Ξ Ξ»Ξ¬Ο 9 ΞΖΩΟΞΊ:
Ξ Ξ ΞΊΞΩΟ ΞΈΞΊ.
Ξ Ο ΞΩΟ8.2 Ξ΄΄ΞΊ.

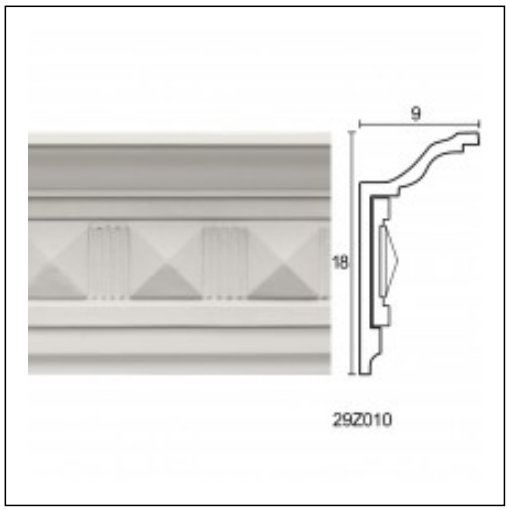

ΞΈΞ§Ξ Ξ Ξ Ξ Ξ ΞΈ Ξ¦Ξ©Ξ Ξ Ξ Ξ΄Ξ Ξ¦Ξ Ξ ΞΈ Ξ Ξ Ξ• Ξ Ξ ΞΈ

ΞΈΞ§Ξ Ξ Ξ Ξ Ξ Ξ΄Ξ Ξ Ξ• Ξ Ξ

Ρόμβος
Ροζέτες Σκαλιστές
Cat.No.