ΑΓΡΑΨΑΣ
ΚΑΤΑΣΚΕΥΕΣ ΑΠΟ ΓΥΨΟ & ΤΣΙΜΕΝΤΟ

Κορνίζες Σκαλιστές / Ραμποτέ Λουλουδάκι

Cat.No. 29.Γ.014

Κορνίζες σκαλιστές

Ξ Ξ»Ξ¬Ο 8 ΞΩΟ. :
Ξ Ξ ΞΊΞΩΟ Ξ΄ΞΊ.
Ξ Ο ΞΩΟ 8 Ξ΄ΞΊ.

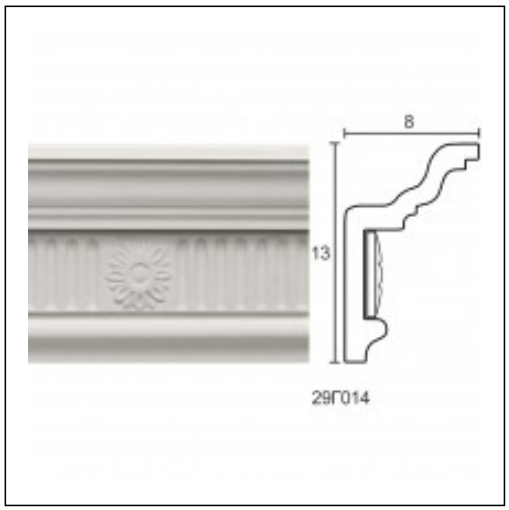

ΞΈΞ§Ξ Ξ Ξ Ξ Ξ ΞΈ Ξ¦Ξ©Ξ Ξ Ξ Ξ΄Ξ Ξ¦Ξ Ξ ΞΈ Ξ΄Ξ Ξ Ξ• Ξ Ξ ΞΈ

ΞΈΞ§Ξ Ξ Ξ Ξ Ξ Ξ΄Ξ Ξ Ξ• Ξ Ξ

Ραμποτέ 40εκ.
Ροζέτες Γραμμικές
Cat.No.