ΑΓΡΑΨΑΣ
ΚΑΤΑΣΚΕΥΕΣ ΑΠΟ ΓΥΨΟ & ΤΣΙΜΕΝΤΟ

Κορνίζες Σκαλιστές / Πετσετάκι

Cat.No. 29.B.006

Κορνίζες σκαλιστές

Ξ Ξ»Ξ¬Ο 8 ΞΈΩΟΞΊ:
Ξ Ξ ΞΊΞΈΩΟΞ΄ΞΊ.
Ξ Ο ΞΈΩΟΞ΄ΞΊ.

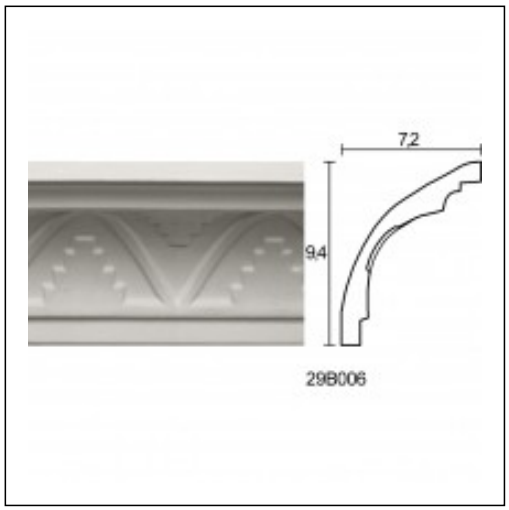

ΞΈΞ§Ξ Ξ Ξ Ξ Ξ ΞΈ Ξ¦Ξ©Ξ Ξ Ξ Ξ΄Ξ Ξ¦Ξ Ξ ΞΈ Ξ΄Ξ Ξ Ξ Ξ• Ξ Ξ ΞΈ

ΞΈΞ§Ξ Ξ Ξ Ξ Ξ Ξ΄Ξ Ξ Ξ Ξ• Ξ Ξ

Πετσετάκι
Ροζέτες Σκαλιστές
Cat.No.