ΑΓΡΑΨΑΣ
ΚΑΤΑΣΚΕΥΕΣ ΑΠΟ ΓΥΨΟ & ΤΣΙΜΕΝΤΟ

Γραμμικός Κρυφός Φωτισμός / Υποδοχής Γ

Cat.No. 28.B.018

Γραμμικός κρυφός φωτισμός

Ξ Ξ ΞΊΞΩΟΞ΄ΞΊ.
Ξ ΞΞ¬ΞΈΞΩΟΞ΄ΞΊ.
Ξ Ο ΞΩΟΙ Ξ¨ΞΊ.

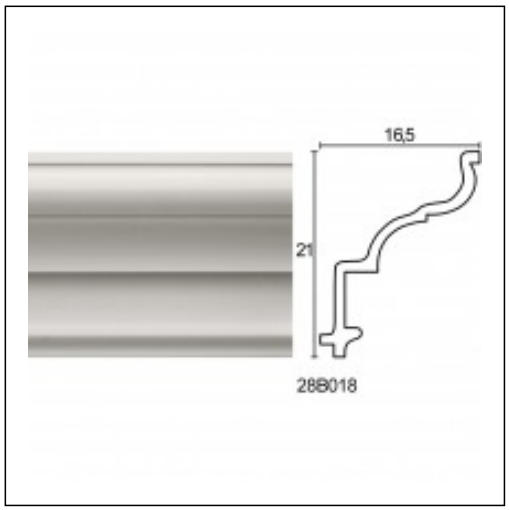

ΞΞ£Ξ§Ξ Ξ Ξ Ξ Ξ ΞΞ£ Ξ¦Ξ©Ξ Ξ Ξ Ξ΄Ξ Ξ¦Ξ Ξ ΞΞ£ Ξ Ξ΄Ξ Ξ Ξ Ξ• Ξ Ξ ΞΞ£