ΑΓΡΑΨΑΣ
ΚΑΤΑΣΚΕΥΕΣ ΑΠΟ ΓΥΨΟ & ΤΣΙΜΕΝΤΟ

Γραμμικός Κρυφός Φωτισμός / Υποδοχής Τερκάουι

Cat.No. 28.B.015

Γραμμικός κρυφός φωτισμός

Ξ Ξ Ξ΄ΙΞΩΟΞ΄΄ΞΙ.
Ξ Ξ¬Ξ΄ΕΞΩΟΞ΄΄ΞΙ.
Ξ Ο ΞΩΟ3.2 Ξ΄΄ΞΙ.

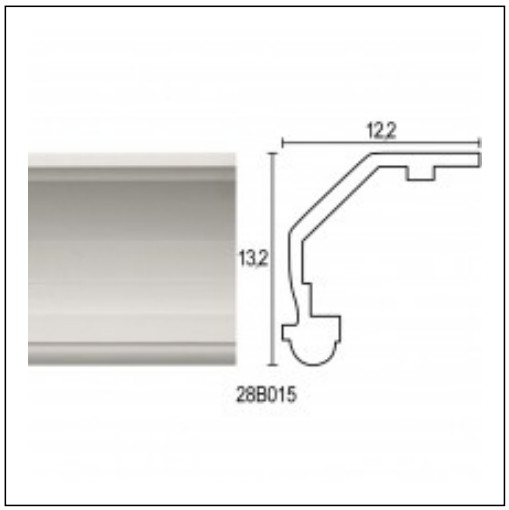

Ξ£Ξ§Ξ Ξ Ξ Ξ Ξ Ξ£ Ξ¦Ξ©Ξ Ξ Ξ Ξ΄Ξ Ξ¦Ξ Ξ£ Ξ΄Ξ Ξ Ξ Ξ• Ξ Ξ Ξ£