ΑΓΡΑΨΑΣ
ΚΑΤΑΣΚΕΥΕΣ ΑΠΟ ΓΥΨΟ & ΤΣΙΜΕΝΤΟ

Κορνίζες Σκαριού / Υποδοχής Α1

Cat.No. 26.E.102

Λούκι Σκαριού

Ξ Ξ ΞΊΞΩΟ Ξ΄ΞΊ.
Ξ Ξ¬ΞΈΞΩΟ Ξ΄ΞΊ.
Ξ Ο ΞΩΟ 5.3 Ξ΄ΞΊ.

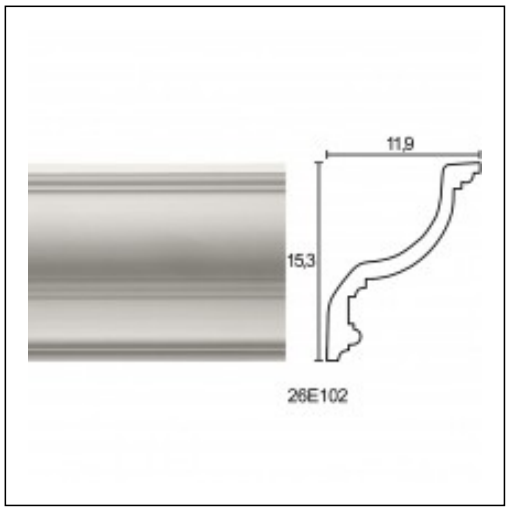

Ξ£Ξ§Ξ Ξ Ξ Ξ Ξ Ξ£ Ξ¦Ξ©Ξ Ξ Ξ Ξ΄Ξ Ξ¦Ξ Ξ Ξ£ Ξ Ξ΄Ξ Ξ Ξ Ξ• Ξ Ξ Ξ£