Κορνίζες Σκαριού / Σκαλοπάτια 20εκ.

Cat.No. 26.E.101

Λούκι Σκαριού

Ξ Ξ»Ξ¬Ο 1Ξ΄ΩΓ1.:
Ξ Ξ ΞΊΞ΄ΩΟ Ξ΄΄ΞΊ.
Ξ Ο ΞΊΩΟ Ξ΄΄ΞΊ.

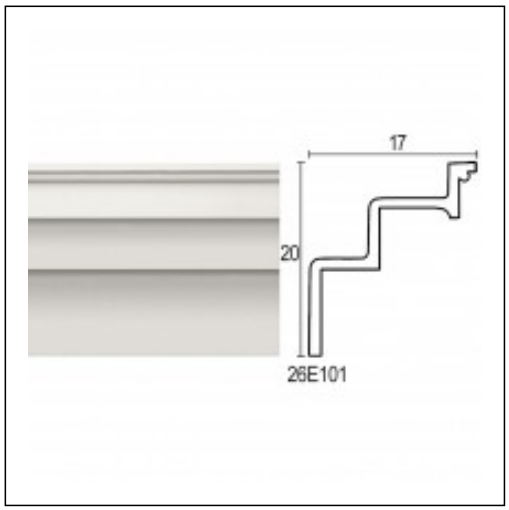

Ξ£Ξ§Ξ Ξ Ξ Ξ Ξ Ξ£ Ξ¦Ξ©Ξ Ξ Ξ΄Ξ Ξ¦Ξ Ξ£ Ξ΄Ξ Ξ Ξ• Ξ Ξ Ξ£

Ξ£Ξ§Ξ Ξ Ξ Ξ Ξ Ξ΄Ξ Ξ Ξ• Ξ Ξ

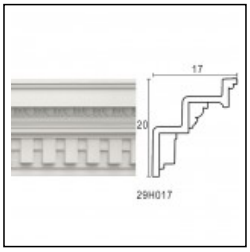

Σύνθεση Αυγό Οδόντας
Κορνίζες Σκαλιστές
Cat.No.