ΑΓΡΑΨΑΣ
ΚΑΤΑΣΚΕΥΕΣ ΑΠΟ ΓΥΨΟ & ΤΣΙΜΕΝΤΟ

Κορνίζες Σκαριού / Πετρόγιαννη 1

Cat.No. 26.E.046

Λούκι Σκαριού

Ξ Ξ»Ξ¬Ο 18ΞΩΟΞ΄1.:
Ξ Ξ ΞΊΞΩΟΞ΄ΞΊ.
Ξ Ο ΞΩΟ Ξ΄΄Ξ΄1.

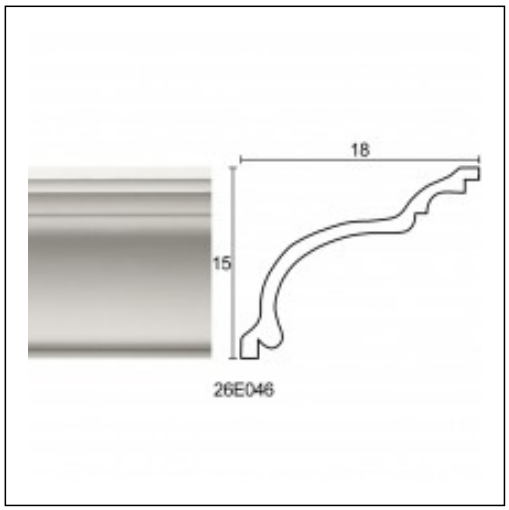
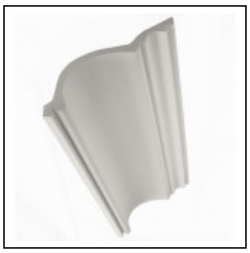
ΞΕΞ§Ξ Ξ Ξ Ξ Ξ ΞΕ Ξ¦Ξ©Ξ Ξ Ξ Ξ΄Ξ Ξ¦Ξ Ξ ΞΕ Ξ Ξ΄Ξ Ξ Ξ Ξ• Ξ Ξ ΞΕ