ΑΓΡΑΨΑΣ
ΚΑΤΑΣΚΕΥΕΣ ΑΠΟ ΓΥΨΟ & ΤΣΙΜΕΝΤΟ

Κορνίζες Σκαριού / Ρήγα μεγάλο

Cat.No. 26.E.024

Κορνίζα σκαριού

Ξ Ξ»Ξ¬Ο 15,7 Ξ¨Ξ΄.
Ξ Ξ ΞΈΞ΄Ξ¹Ξ΄Ξ΄.
Ξ Ο ΞΈΞ΄ 14.2 Ξ¨Ξ΄.

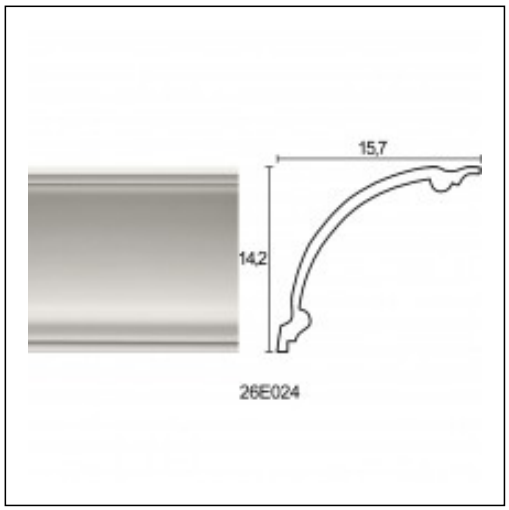

ΞΈΞ§Ξ Ξ Ξ Ξ Ξ ΞΈ Ξ¦Ξ©Ξ Ξ Ξ Ξ΄Ξ Ξ¦Ξ Ξ ΞΈ Ξ Ξ΄Ξ Ξ Ξ Ξ• Ξ Ξ ΞΈ