ΑΓΡΑΨΑΣ
ΚΑΤΑΣΚΕΥΕΣ ΑΠΟ ΓΥΨΟ & ΤΣΙΜΕΝΤΟ

Κορνίζες Σκαριού / Ηπειρος

Cat.No. 26.E.052

Κορνίζα Γραμμική

Ξ Ξ»Ξ¬Ο 1 ΞΈΩΘ ¨ΞΙ.
Ξ Ξ ΞΙΞΈΩΟ ΞΈΞΙ.
Ξ Ο ΞΈΩΟ 0.8 Ξ¨ΞΙ.

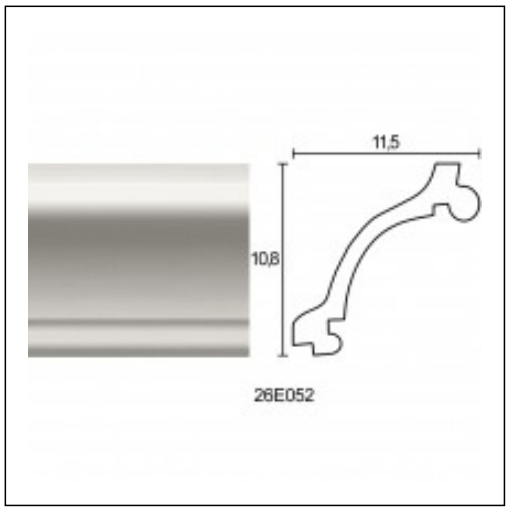

ΞΈΞ§Ξ Ξ Ξ Ξ Ξ ΞΈ Ξ¦Ξ©Ξ Ξ Ξ Ξ΄Ξ Ξ¦Ξ Ξ ΞΈ Ξ΄Ξ Ξ Ξ Ξ• Ξ Ξ ΞΈ

ΞΈΞ§Ξ Ξ Ξ Ξ Ξ Ξ΄Ξ Ξ Ξ Ξ• Ξ Ξ

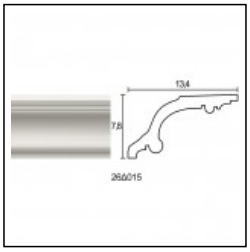

Λογαρά
Κορνίζες Σκαριού
Cat.No.