ΑΓΡΑΨΑΣ
ΚΑΤΑΣΚΕΥΕΣ ΑΠΟ ΓΥΨΟ & ΤΣΙΜΕΝΤΟ

Πανώ / Διπλό Κρήτης

Cat.No. 22.E.001

Πανώ τραβηχτά

Ξ Ξ Ξ΄ΙΞ΄ΟΟΞ΄΄Ξ΄Ι.
Ξ Ξ¬Ξ΄ΕΞ΄΄ΟΟΞ΄Ι:
Ξ Ο ΞΟΟ5 Ξ΄΄Ξ΄Ι.

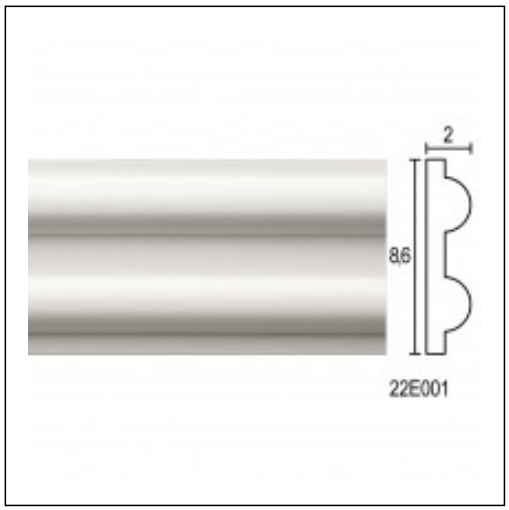

Ξ£Ξ§Ξ Ξ Ξ Ξ Ξ Ξ£ Ξ¦Ξ©Ξ Ξ Ξ Ξ΄Ξ Ξ¦Ξ Ξ£ Ξ΄Ξ Ξ Ξ Ξ• Ξ Ξ Ξ£