ΑΓΡΑΨΑΣ
ΚΑΤΑΣΚΕΥΕΣ ΑΠΟ ΓΥΨΟ & ΤΣΙΜΕΝΤΟ

Πανώ / Πόρπη

Cat.No. 22.Γ.003

Πανώ Τραβηχτό

Ξ Ξ ΞΊΞ©Ο Ξ΄ΞΊ.
Ξ Ξ¬ΞΈΞΖΩΟ Ξ΄ΞΊ.
Ξ Ο ΞΩΟ8 Ξ΄ΞΊ.

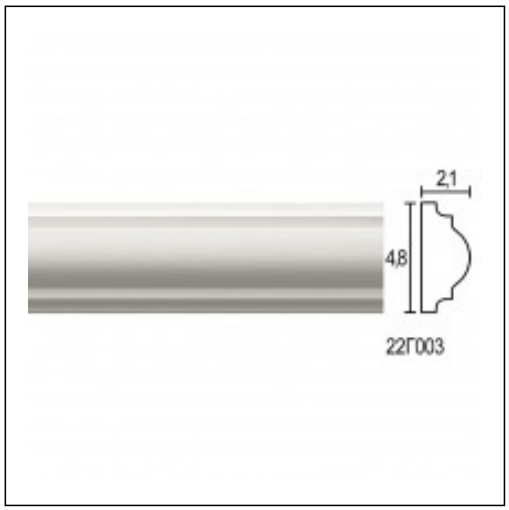

Ξ£Ξ§Ξ Ξ Ξ Ξ Ξ Ξ Ξ΄Ξ Ξ

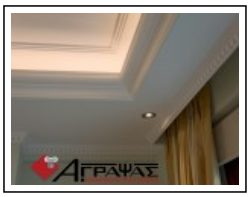

Κατοικία στο Πανόραμα Βούλας
Κατοικίες
Νοε '09

Καφετέρια Millenium, Γκάζι
Γραφεία/Καταστήματα
Μαρ '08