Κορνίζες Σκαλιστές / Οδόντας Μικρό

Cat.No. 29.B.011

Κορνίζα Σκαλιστή

Ξ Ξ»Ξ¬Ο 9ΞΩΟ. :
Ξ Ξ ΞΊΞΩΟΞ΄ΞΊ.
Ξ Ο ΞΩΟ4 Ξ΄ΞΊ.

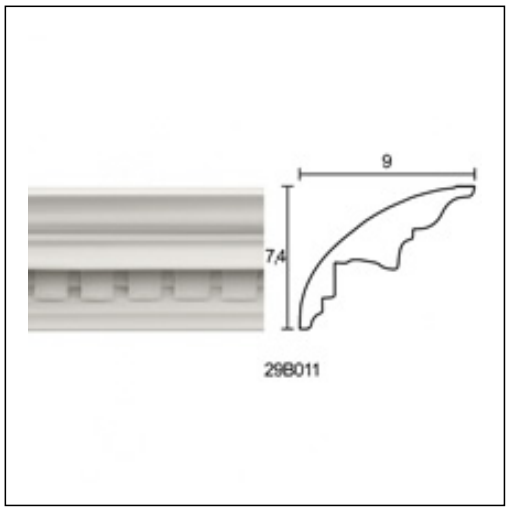

ΞΕΞ§Ξ Ξ Ξ Ξ Ξ Ξ΄Ξ Ξ Ξ Ξ• Ξ Ξ

Δάκρυ
Ροζέτες Σκαλιστές
Cat.No.