ΑΓΡΑΨΑΣ
ΚΑΤΑΣΚΕΥΕΣ ΑΠΟ ΓΥΨΟ & ΤΣΙΜΕΝΤΟ

Τακάκια Τοίχου - Οροφής / Μπουρνιά χωρίς Σκοτία

Cat.No. 20.Γ.004

Τακάκι τοίχου & οροφής
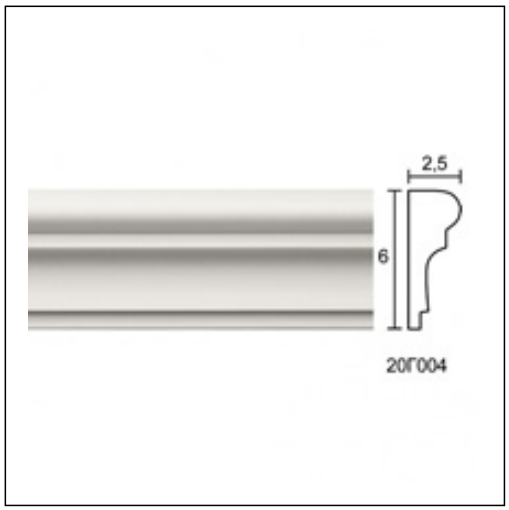
Ξ Ξ»Ξ¬Ο 1 ΞΩΟΞ΄Ι:
Ξ Ξ ΞΊΞΟΟ Ξ΄΄ΞΙ.
Ξ Ο ΞΩΟΞ΄΄ΞΙ.