Κορνίζες Πάγκου / Λευκάδος 6εκ.

Cat.No. 25.Δ.018

Λούκι πάγκου

Ξ Ξ»Ξ¬Ο 6 ΞΩΟ. :
Ξ Ξ ΞΊΞΟΟΞ΄ΞΊ.
Ξ Ο ΞΩΟΞ΄΄ΞΊ.

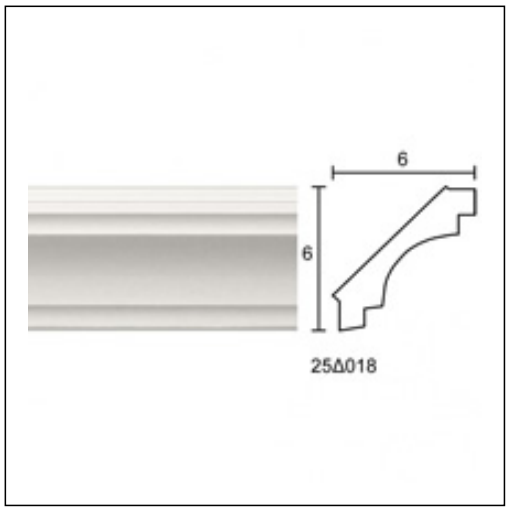

Ξ£Ξ§Ξ Ξ Ξ Ξ Ξ Ξ΄Ξ΄ Ξ Ξ Ξ• Ξ Ξ

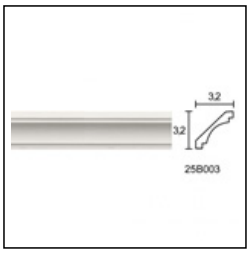

Λευκάδος Junior
Κορνίζες Πάγκου
Cat.No.