ΑΓΡΑΨΑΣ
ΚΑΤΑΣΚΕΥΕΣ ΑΠΟ ΓΥΨΟ & ΤΣΙΜΕΝΤΟ

Κορνίζες Πάγκου / Λευκάδος 6εκ.

Cat.No. 25.Δ.018

Λούκι πάγκου

Ξ Ξ»Ξ¬Ο 6 ΞΩΟ. :
Ξ Ξ ΞΊΞΩΟΞ΄΄ΞΊ.
Ξ Ο ΞΩΟΞ΄΄ΞΊ.

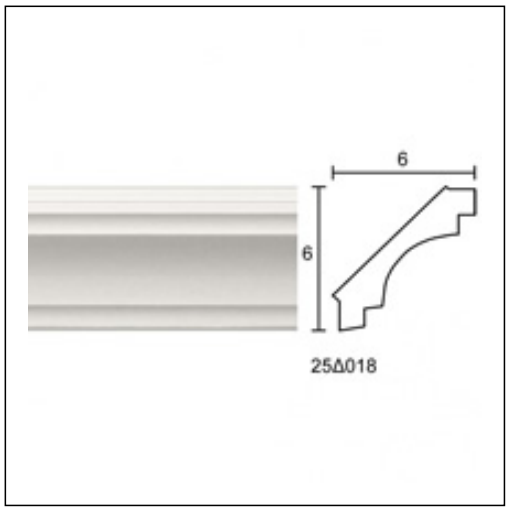

ΞΈΞ§Ξ Ξ Ξ Ξ Ξ Ξ΄Ξ Ξ Ξ Ξ• Ξ Ξ

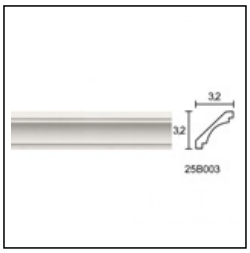

Λευκάδος Junior
Κορνίζες Πάγκου
Cat.No.