ΑΓΡΑΨΑΣ
ΚΑΤΑΣΚΕΥΕΣ ΑΠΟ ΓΥΨΟ & ΤΣΙΜΕΝΤΟ

Τακάκια Οροφής / Γλυκούλι Σκοτία

Cat.No. 21.Γ.007

Τακάκι Τραβηχτό Οροφής

Ξ Ξ ΞΊΞΙΩΟ 150 Ξ΄Ξ΅.
Ξ Ξ¬ΞΈΕΞΩΟ 2,1 Ξ΄Ξ΅.
Ξ Ο ΞΩΟ 6,7 Ξ΄Ξ΅.

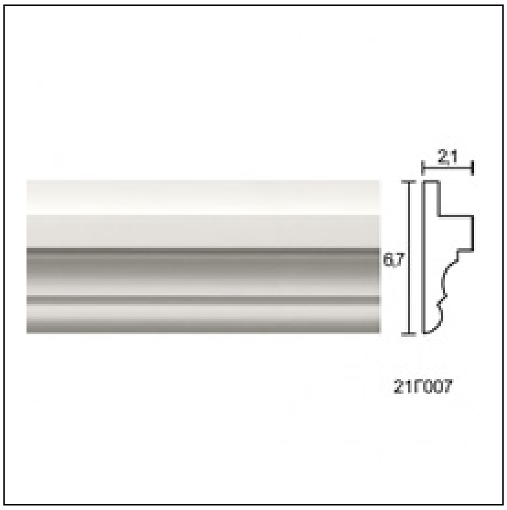

ΞΣΞ§Ξ Ξ Ξ Ξ Ξ Ξ Ξ'Ξ Ξ Ξ Ξ• Ξ Ξ

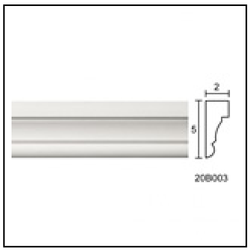

Γλυκούλι
Τακάκια Τοίχου - Οροφής
Cat.No.