ΑΓΡΑΨΑΣ
ΚΑΤΑΣΚΕΥΕΣ ΑΠΟ ΓΥΨΟ & ΤΣΙΜΕΝΤΟ

Ανταύγειες Φωτισμού / Γραφείου Γράψα Μεσογείων

Cat.No. 28.Δ.008

Αντάυγεια για κρυφούς φωτισμούς

Ξ Ξ»Ξ¬Ο 15ΞΩΟΈ.:
Ξ Ξ ΞΊΞΈΞΟΞ΄ΞΊ.
Ξ Ο ΞΈΞΟΞ΄ΞΊ.

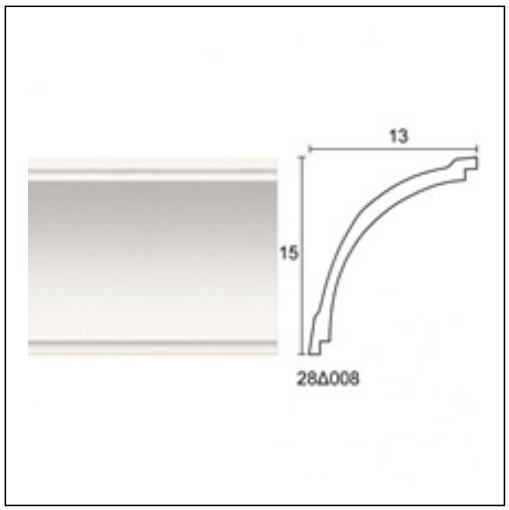

ΞΈΞ§Ξ Ξ Ξ Ξ Ξ ΞΈ Ξ¦Ξ©Ξ Ξ Ξ Ξ΄Ξ Ξ¦Ξ Ξ ΞΈ Ξ΄Ξ Ξ Ξ Ξ• Ξ Ξ ΞΈ

ΞΈΞ§Ξ Ξ Ξ Ξ Ξ Ξ Ξ΄Ξ Ξ

Κατοικία στην Ιπποκράτειο Πολιτεία
Κατοικίες
Ιουν '08

Κατοικία στην Παλλήνη
Κατοικίες
Ιαν '07