ΑΓΡΑΨΑΣ
ΚΑΤΑΣΚΕΥΕΣ ΑΠΟ ΓΥΨΟ & ΤΣΙΜΕΝΤΟ

Κορνίζες Πάγκου / Σκαλάκι 6εκ.

Cat.No. 25.E.001

Λούκι πάγκου

Ξ Ξ»Ξ¬Ο 9ΞΩΟ. :
Ξ Ξ Ξ΄ΙΞΩΟΞ΄΄ΞΙ.
Ξ Ο ΞΩΟΞ΄΄ΞΙ.

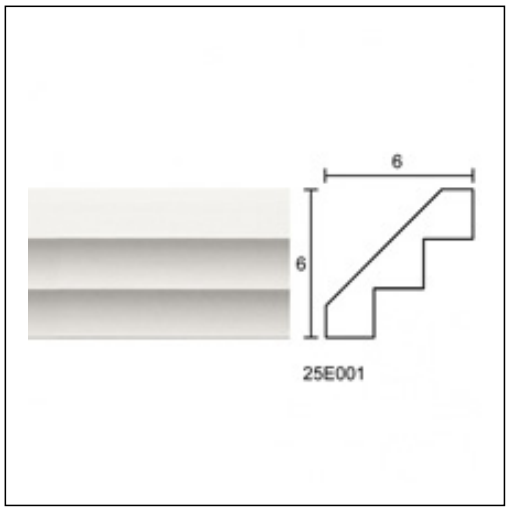

Ξ£Ξ§Ξ Ξ Ξ Ξ Ξ Ξ΄΄Ξ Ξ Ξ Ξ• Ξ Ξ

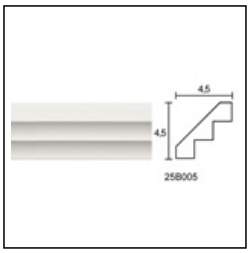

Σκαλάκι 4,5εκ.
Κορνίζες Πάγκου
Cat.No.