Κορνίζες Πάγκου / Σκαλάκι 6εκ.

Cat.No. 25.Δ.010

Λούκι πάγκου

Ξ Ξ»Ξ¬Ο 6ΞΩΟ. :
Ξ Ξ ΞΊΞΟΟΞ΄ΞΙ.
Ξ Ξ¬ΞΈΞΟΟΞΙ:

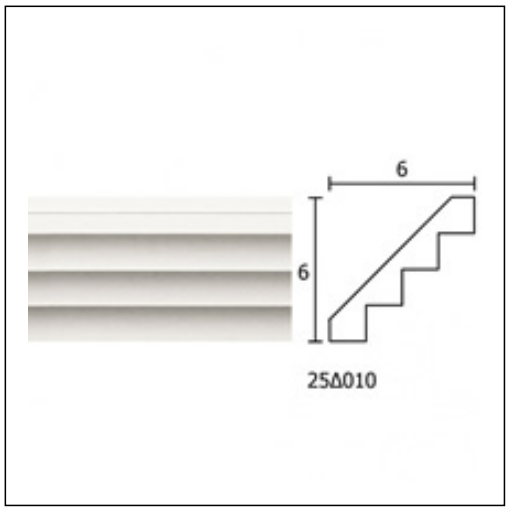

Ξ£Ξ§Ξ Ξ Ξ Ξ Ξ Ξ΄Ξ Ξ Ξ Ξ• Ξ Ξ

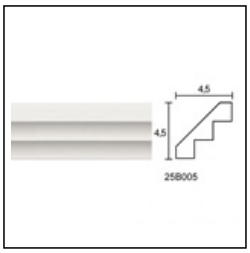

Σκαλάκι 4,5εκ.
Κορνίζες Πάγκου
Cat.No.