Linear Hidden Lighting / ΚΡΥΦΟΣ ΦΩΤΙΣΜΟΣ ΑΣΑΝΣΕΡ ΣΚΙΠΗ

Cat.No. 28.A.027

Κρυφός φωτισμός με υποδοχή για ταινία led

Width: 15.5 cm.
Length: 45 cm.
Height: 9.1 cm.

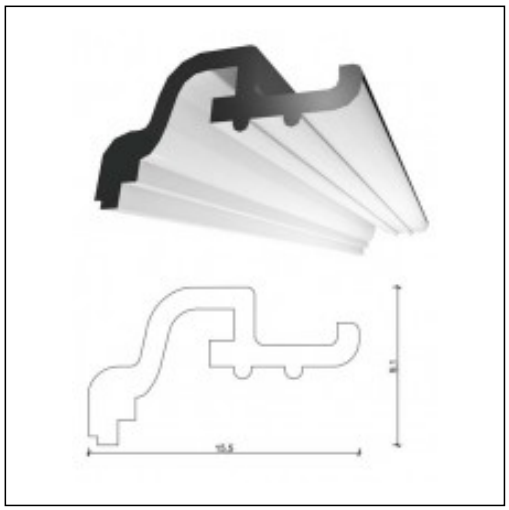

Head Quarters - Exhibition: 179 Mesogion avenue, Neo Psihiko, 115 25 Athens, tel: +30.210.6771404, fax: +30.210.6771405
www.a-grapsas.gr | contact@a-grapsas.gr