Κορνίζες Σκαριού / Συμβουλίου

Cat.No. 26.E.051

Κορνίζα τοίχου & οροφής

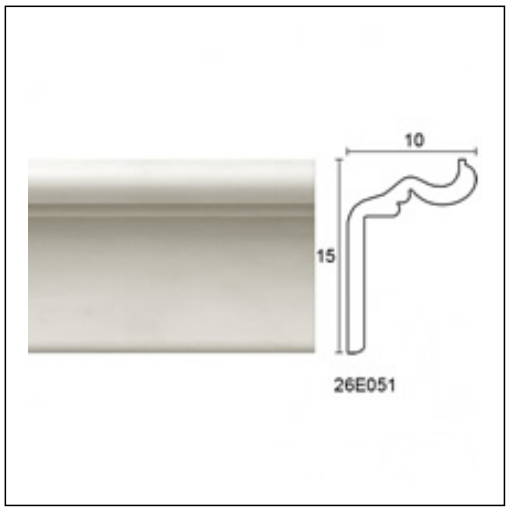

Ξ Ξ»Ξ¬Ο 9ΞΩΟ. :
Ξ Ξ ΞΊΞΩΟ Ξ΄ΞΊ.
Ξ Ο ΞΩΟ Ξ΄Ξ΄.