Κορνίζες Σκαριού / Σκαλί 18εκ.

Cat.No. 26.E.091

Κορνίζα τοίχου & οροφής
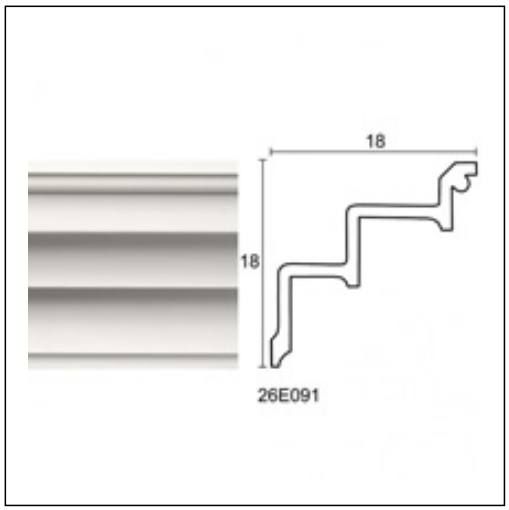
Ξ Ξ»Ξ¬Ο 18εκ.:
Ξ Ξ ΞΊΞΏΟ:
Ξ Ο ΞΏΟ: