ΑΓΡΑΨΑΣ
ΚΑΤΑΣΚΕΥΕΣ ΑΠΟ ΓΥΨΟ & ΤΣΙΜΕΝΤΟ

Σποτ / Σποτ Τετράγωνο 11

Cat.No. 41.E.019

P. 6
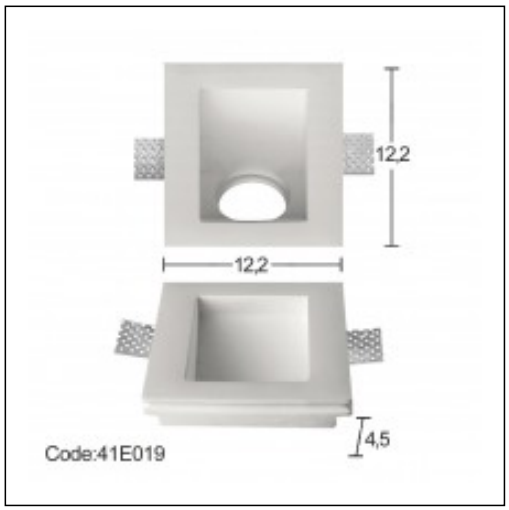
Ξ Ξ»Ξ¬Ο 12Ξ΄Ω΄Θ΄΄Ξ΄.
Ξ Ξ Ξ΄ΙΞΩΩ΄ Ξ΄΄Ξ΄.
Ξ Ο ΞΩΟ5 Ξ΄΄Ξ΄.