ΑΓΡΑΨΑΣ
ΚΑΤΑΣΚΕΥΕΣ ΑΠΟ ΓΥΨΟ & ΤΣΙΜΕΝΤΟ

Σποτ / Σποτ Τετράγωνο 8

Cat.No. 41.E.016

P. 10 1F
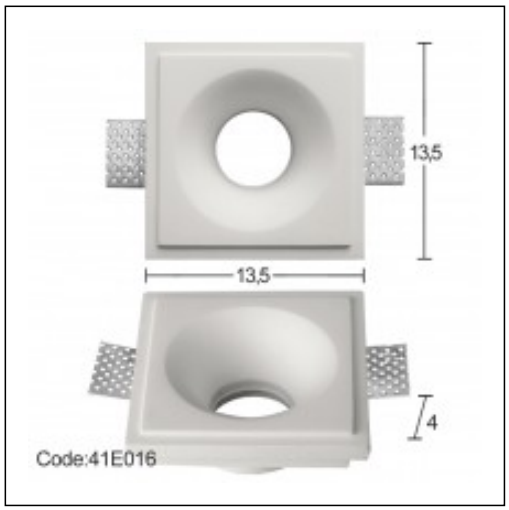
Ξ Ξ»Ξ¬Ο 1ΞΩΘΞ΄Ξ΄.
Ξ Ξ ΞΊΞΩΘ Ξ΄Ξ΄.
Ξ Ο ΞΩΟΞ΄Ξ΄.