ΑΓΡΑΨΑΣ
ΚΑΤΑΣΚΕΥΕΣ ΑΠΟ ΓΥΨΟ & ΤΣΙΜΕΝΤΟ

Σποτ / Σποτ Τετράγωνο 5

Cat.No. 41.E.011

W08-C0037
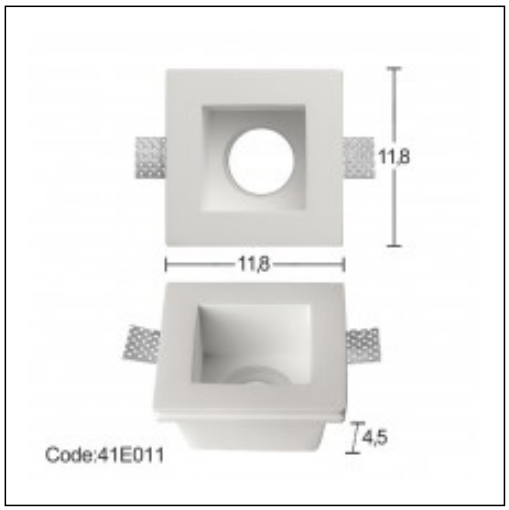
Ξ Ξ»Ξ¬Ο 1ΞΈΩΟ΄΄ΞΙ.
Ξ Ξ ΞΊΞΈΩΟ΄΄ΞΙ.
Ξ Ο ΞΈΩΟ΄΄ΞΙ.