ΑΓΡΑΨΑΣ
ΚΑΤΑΣΚΕΥΕΣ ΑΠΟ ΓΥΨΟ & ΤΣΙΜΕΝΤΟ

# Πορτοσιές / Δρούγα 1

Cat.No. 40.E.024

Πορτοσιά

Ξ Ξ ΞΊΞΩΟΞ΄ΞΊ.
Ξ ΞΞ¬ΞΈΞΩΟΞ΄ΞΊ.
Ξ Ο ΞΩΟΞ΄ΞΊ.

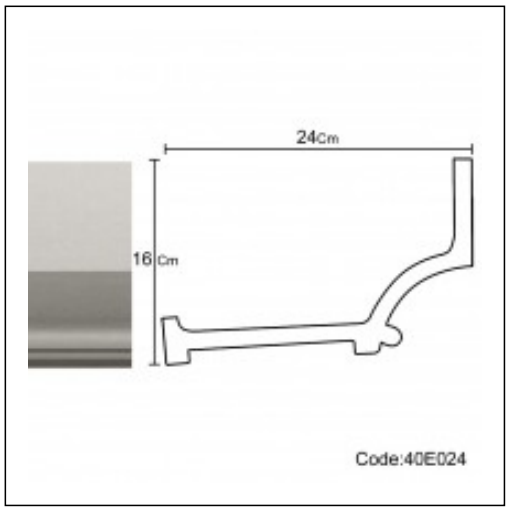


## ΞΈΞ§Ξ Ξ Ξ Ξ Ξ ΞΈ Ξ¦Ξ©Ξ Ξ Ξ Ξ΄Ξ Ξ¦Ξ Ξ ΞΈ Ξ΄Ξ Ξ Ξ• Ξ Ξ ΞΈ

## ΞΈΞ§Ξ Ξ Ξ Ξ Ξ Ξ΄Ξ Ξ

Ανακατασκευή Νεοκλασικού
Ανακατασκευές
Οκτ '10