ΑΓΡΑΨΑΣ
ΚΑΤΑΣΚΕΥΕΣ ΑΠΟ ΓΥΨΟ & ΤΣΙΜΕΝΤΟ

Τακάκια Τοίχου - Οροφής / Ντόρα

Cat.No. 20.Γ.016

Τακάκια τοίχου-Οροφής

Ξ Ξ Ξ΄ΙΞ΄ΟΟΞ΄ΞΙ.
Ξ Ξ¬Ξ΄ΕΞΩΟΞ΄ΞΙ.
Ξ Ο ΞΩΟ7 Ξ΄ΞΙ.

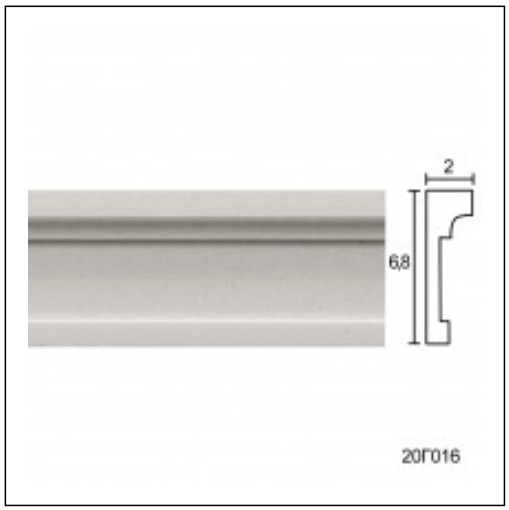

Ξ£Ξ§Ξ Ξ Ξ Ξ Ξ Ξ£ Ξ¦Ξ©Ξ Ξ Ξ Ξ΄Ξ Ξ¦Ξ Ξ£ Ξ΄Ξ Ξ Ξ• Ξ Ξ Ξ£