ΑΓΡΑΨΑΣ
ΚΑΤΑΣΚΕΥΕΣ ΑΠΟ ΓΥΨΟ & ΤΣΙΜΕΝΤΟ

Γραμμικός Κρυφός Φωτισμός / Φίλος

Cat.No. 28.E.003

Κρυφός Φωτισμός (Γραμμικός)

Ξ Ξ ΞΊΞΩΟΞ΄ΞΊ.
Ξ Ξ¬ΞΈΞΩΟΞ΄ΞΊ.
Ξ Ο ΞΩΟΞ΄΄ΞΊ.

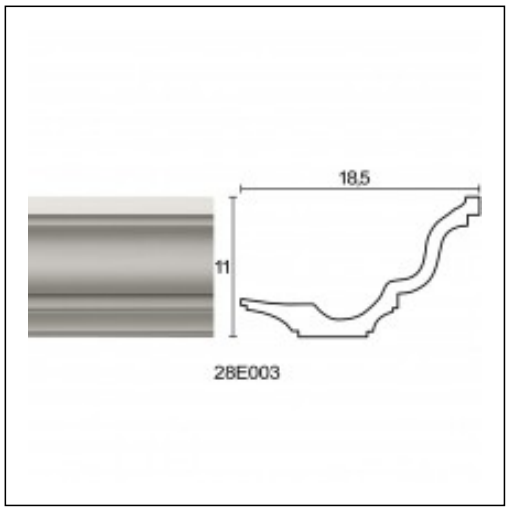

Ξ£Ξ§Ξ Ξ Ξ Ξ Ξ Ξ£ Ξ¦Ξ©Ξ Ξ Ξ Ξ΄Ξ Ξ¦Ξ Ξ£ Ξ΄Ξ Ξ Ξ•Ξ Ξ Ξ£

Ξ£Ξ§Ξ Ξ Ξ Ξ Ξ Ξ΄Ξ Ξ Ξ•Ξ Ξ

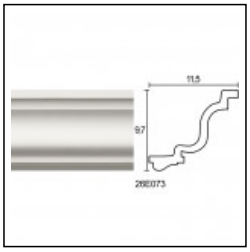

Αμυγδαλάκι
Κορνίζες Σκαριού
Cat.No.