ΑΓΡΑΨΑΣ
ΚΑΤΑΣΚΕΥΕΣ ΑΠΟ ΓΥΨΟ & ΤΣΙΜΕΝΤΟ

Κιονόκρανα / Αμερικάνου 3

Cat.No. 36.Θ.008

Κιονόκρανο

Ξ Ξ»Ξ¬Ο 24 ΞΈΞ΄ΞΊ.:
Ξ Ξ ΞΊΞΈΞ΄ 24 Ξ΄ΞΊ.
Ξ Ο ΞΈΞΟ 14.5 Ξ΄ΞΊ.
Ξ¦1: 15.2 Ξ΄ΞΊ.

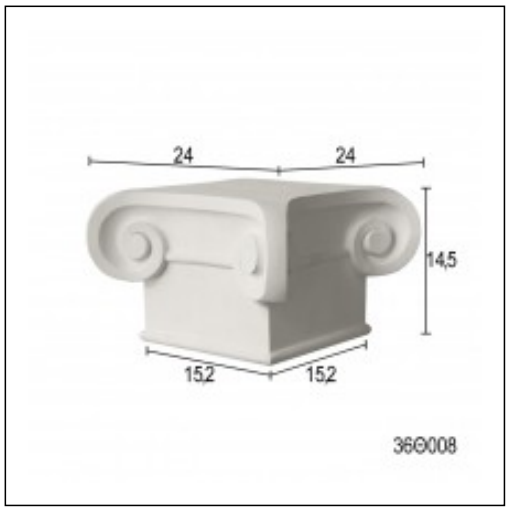

ΞΈΞ§Ξ Ξ Ξ Ξ Ξ Ξ΄Ξ Ξ Ξ Ξ• Ξ Ξ

Αμερικάνου
Κολώνες
Cat.No.