ΑΓΡΑΨΑΣ
ΚΑΤΑΣΚΕΥΕΣ ΑΠΟ ΓΥΨΟ & ΤΣΙΜΕΝΤΟ

Τακάκια Τοίχου - Οροφής / Τήνος Μεγάλο

Cat.No. 20.Δ.008

Τακάκια τοίχου-οροφής

Ξ Ξ ΞΊΞΟΟΞ·Ξ΄Ξ΄.
Ξ Ξ¬ΞΈΞΟΟΞ΄Ξ΄.
Ξ Ο ΞΟΟ5 Ξ΄Ξ΄.

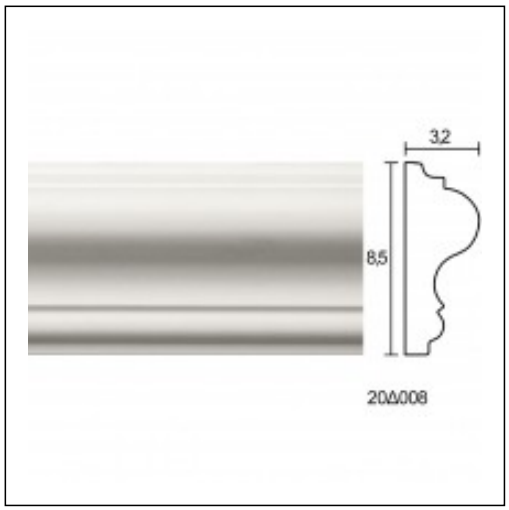

ΞΈΞ§Ξ Ξ Ξ Ξ Ξ ΞΈ Ξ¦Ξ©Ξ Ξ Ξ Ξ΄Ξ Ξ¦Ξ Ξ ΞΈ Ξ Ξ΄Ξ Ξ Ξ Ξ• Ξ Ξ ΞΈ