ΑΓΡΑΨΑΣ
ΚΑΤΑΣΚΕΥΕΣ ΑΠΟ ΓΥΨΟ & ΤΣΙΜΕΝΤΟ

Κουπαστές / Ζήτα

Cat.No. 50.Γ.005

Κουπαστές

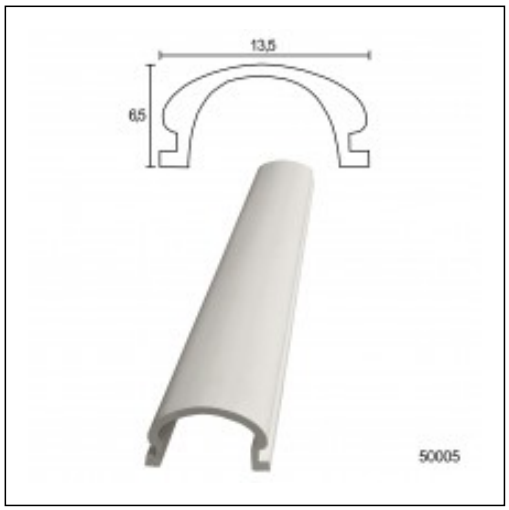

Ξ Ξ»Ξ¬Ο 1 ΞΩΘ΄΄ΞΙ.
Ξ Ξ ΞΊΞΟΟ΄΄ΞΙ.
Ξ Ο ΞΩΟ΄΄ΞΙ.