ΑΓΡΑΨΑΣ
ΚΑΤΑΣΚΕΥΕΣ ΑΠΟ ΓΥΨΟ & ΤΣΙΜΕΝΤΟ

Κιονόκρανα / Sunday Properties

Cat.No. 36.M.015

Κιονόκρανα Πιλάστρου Τραβηχτά

Ξ Ξ ΞΊΞΩΟΞ΄ΞΊ.
Ξ Ξ¬ΞΈΞΩΟΞΊ:
Ξ Ο ΞΩΟ.5 Ξ΄ΞΊ.

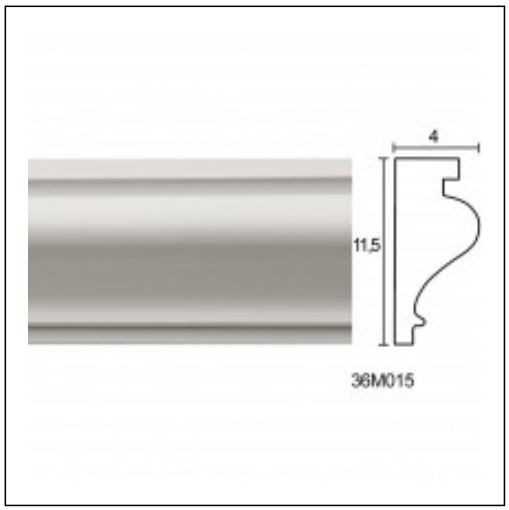

ΞΈΞ§Ξ Ξ Ξ Ξ Ξ ΞΈ Ξ¦Ξ©Ξ Ξ Ξ Ξ΄Ξ Ξ¦Ξ Ξ ΞΈ Ξ Ξ΄Ξ Ξ Ξ Ξ• Ξ Ξ ΞΈ