ΑΓΡΑΨΑΣ
ΚΑΤΑΣΚΕΥΕΣ ΑΠΟ ΓΥΨΟ & ΤΣΙΜΕΝΤΟ

Κιονόκρανα / Αλεξάνδρεια

Cat.No. 36.M.007

Κιονόκρανα Πιλάστρου Τραβηχτά

Ξ Ξ ΞΈΞΩΟΞ΄ΞΙ.
Ξ ΞΈΞΈΞΩΟΞΈΞΙ.
Ξ Ο ΞΩΟ2.2 Ξ΄ΞΙ.

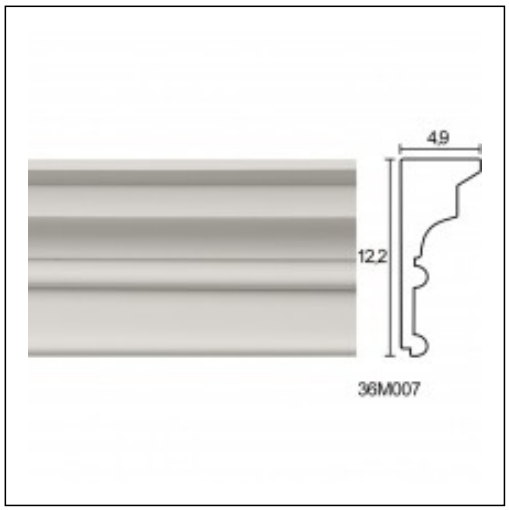

ΞΈΞ§Ξ Ξ Ξ Ξ Ξ ΞΈ Ξ¦Ξ©Ξ Ξ Ξ Ξ΄Ξ Ξ¦Ξ Ξ ΞΈ Ξ Ξ΄Ξ Ξ Ξ Ξ• Ξ Ξ ΞΈ