ΑΓΡΑΨΑΣ
ΚΑΤΑΣΚΕΥΕΣ ΑΠΟ ΓΥΨΟ & ΤΣΙΜΕΝΤΟ

Κορνίζες Σκαλιστές / Πυραμίδα

Cat.No. 29.Z.010

Κορνίζες σκαλιστές

Ξ Ξ»Ξ¬Ο 9 ΞΖΩΟΞΊ:
Ξ Ξ ΞΊΞΩΟ Ξ΄ΞΊ.
Ξ Ο ΞΩΟ8.2 Ξ΄ΞΊ.

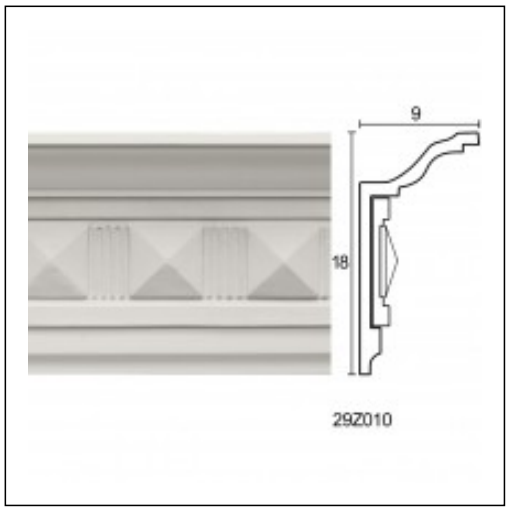

ΞΕΞ§Ξ Ξ Ξ Ξ Ξ ΞΕ Ξ¦Ξ©Ξ Ξ Ξ Ξ΄Ξ Ξ¦Ξ Ξ ΞΕ Ξ Ξ΄Ξ Ξ Ξ Ξ• Ξ Ξ ΞΕ

ΞΕΞ§Ξ Ξ Ξ Ξ Ξ Ξ΄Ξ Ξ Ξ• Ξ Ξ

Ρόμβος
Ροζέτες Σκαλιστές
Cat.No.