ΑΓΡΑΨΑΣ
ΚΑΤΑΣΚΕΥΕΣ ΑΠΟ ΓΥΨΟ & ΤΣΙΜΕΝΤΟ

Κορνίζες Σκαλιστές / Σαλίγκαρος

Cat.No. 29.Z.007

Κορνίζες σκαλιστές

Ξ Ξ»Ξ¬Ο 9 ΞΩΟ. :
Ξ Ξ ΞΊΞΩΟ Ξ΄ΞΊ.
Ξ Ο ΞΩΟ.3 Ξ΄ΞΊ.

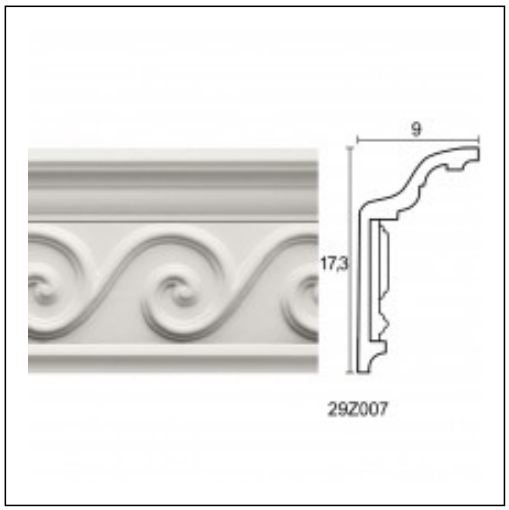

Ξ£Ξ§Ξ Ξ Ξ Ξ Ξ Ξ£ Ξ¦Ξ©Ξ Ξ Ξ Ξ΄Ξ Ξ¦Ξ Ξ£ Ξ΄Ξ Ξ Ξ• Ξ Ξ Ξ£

Ξ£Ξ§Ξ Ξ Ξ Ξ Ξ Ξ΄Ξ Ξ Ξ• Ξ Ξ

Σαλίγκαρος
Ροζέτες Σκαλιστές
Cat.No.