ΑΓΡΑΨΑΣ
ΚΑΤΑΣΚΕΥΕΣ ΑΠΟ ΓΥΨΟ & ΤΣΙΜΕΝΤΟ

Κορνίζες Σκαλιστές / Φύλλα Χάντρες

Cat.No. 29.Δ.008

Κορνίζες σκαλιστές

Ξ Ξ»Ξ¬Ο 1ΕΩΟ¨ΞΙ.
Ξ Ξ ΞΊΞΟΟΞ΄ΞΙ.
Ξ Ο ΞΩΟ2.8 Ξ¨ΞΙ.

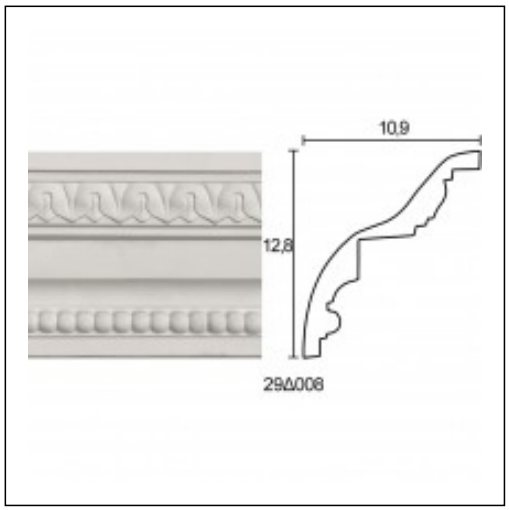

ΞΈΞ§Ξ Ξ Ξ Ξ Ξ ΞΈ Ξ¦Ξ©Ξ Ξ Ξ Ξ'Ξ Ξ¦Ξ Ξ ΞΈ Ξ Ξ'Ξ Ξ Ξ Ξ• Ξ Ξ ΞΈ