ΑΓΡΑΨΑΣ
ΚΑΤΑΣΚΕΥΕΣ ΑΠΟ ΓΥΨΟ & ΤΣΙΜΕΝΤΟ

# Κορνίζες Σκαλιστές / Ραμποτέ Λουλουδάκι

Cat.No. 29.Γ.014

Κορνίζες σκαλιστές

Ξ Ξ»Ξ¬Ο 8 ΞΩΟ. :
Ξ Ξ ΞΊΞΩΟ ΞΈΞΊ.
Ξ Ο ΞΩΟ 8 ΞΈΞΊ.

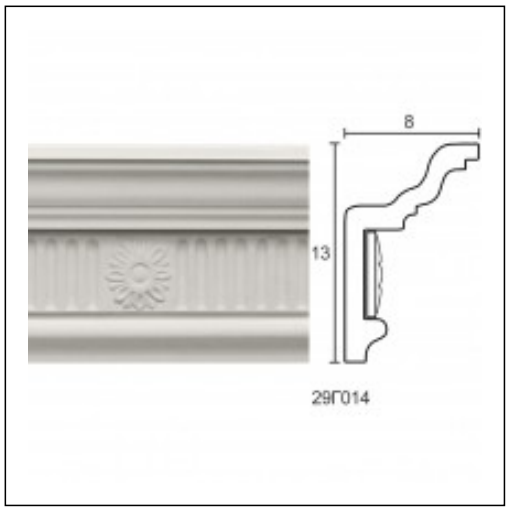


## ΞΈΞ§Ξ Ξ Ξ Ξ Ξ ΞΈ Ξ¦Ξ©Ξ Ξ Ξ Ξ΄Ξ Ξ¦Ξ Ξ ΞΈ Ξ Ξ΄Ξ Ξ Ξ Ξ• Ξ Ξ ΞΈ

## ΞΈΞ§Ξ Ξ Ξ Ξ Ξ Ξ΄Ξ Ξ Ξ Ξ• Ξ Ξ

Ραμποτέ 40εκ.
Ροζέτες Γραμμικές
Cat.No.