ΑΓΡΑΨΑΣ
ΚΑΤΑΣΚΕΥΕΣ ΑΠΟ ΓΥΨΟ & ΤΣΙΜΕΝΤΟ

Γραμμικός Κρυφός Φωτισμός / Γραφείου Προέκταση

Cat.No. 28.B.009

Γραμμικός κρυφός φωτισμός

Ξ Ξ ΞΊΞΩΟΞ΄ΞΊ.
Ξ ΞΈΞΈΞΩΟΞ΄ΞΊ.
Ξ Ο ΞΩΟ.2 Ξ΄ΞΊ.

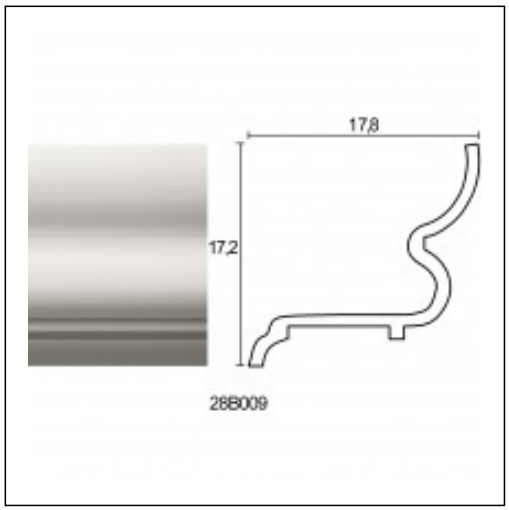

ΞΈΞ§Ξ Ξ Ξ Ξ Ξ ΞΈ Ξ¦Ξ©Ξ Ξ Ξ Ξ΄Ξ Ξ¦Ξ Ξ ΞΈ Ξ΄Ξ Ξ Ξ Ξ• Ξ Ξ ΞΈ

ΞΈΞ§Ξ Ξ Ξ Ξ Ξ Ξ Ξ΄Ξ Ξ

Κατοικία στη Παλλήνη
Κατοικίες
Ιουλ '00