ΑΓΡΑΨΑΣ
ΚΑΤΑΣΚΕΥΕΣ ΑΠΟ ΓΥΨΟ & ΤΣΙΜΕΝΤΟ

Γραμμικός Κρυφός Φωτισμός / Γραφείου Προέκταση

Cat.No. 28.B.009

Γραμμικός κρυφός φωτισμός

- Ξ Ξ Ξ΄ΙΞΩΟΞ΄΄ΞΙ.
- Ξ ¬Ξ΄ΕΞΩΟΞ΄΄ΞΙ.
- Ο ΞΩΟ.2 Ξ΄΄ΞΙ.

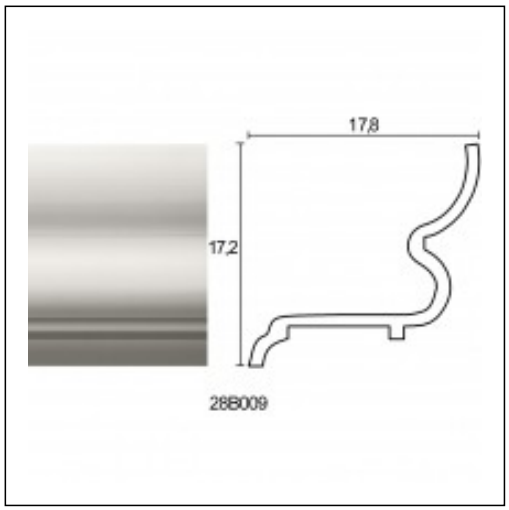

Ξ£Ξ§Ξ Ξ Ξ Ξ Ξ Ξ£ Ξ¦Ξ©Ξ Ξ Ξ Ξ΄Ξ Ξ¦Ξ Ξ£ Ξ΄Ξ Ξ Ξ Ξ• Ξ Ξ Ξ£

Ξ£Ξ§Ξ Ξ Ξ Ξ Ξ Ξ Ξ΄Ξ Ξ

Κατοικία στη Παλλήνη
Κατοικίες
Ιουλ '00