ΑΓΡΑΨΑΣ
ΚΑΤΑΣΚΕΥΕΣ ΑΠΟ ΓΥΨΟ & ΤΣΙΜΕΝΤΟ

Γραμμικός Κρυφός Φωτισμός / Οκταγώνου Προέκταση μικρό

Cat.No. 28.B.008

Γραμμικός κρυφός φωτισμός

Ξ Ξ ΞΊΞΩΟΞ΄ΞΊ.
Ξ ΞΈΞΈΞΩΟΞ΄ΞΊ.
Ξ Ο ΞΩΟ ΞΊΞΊ.

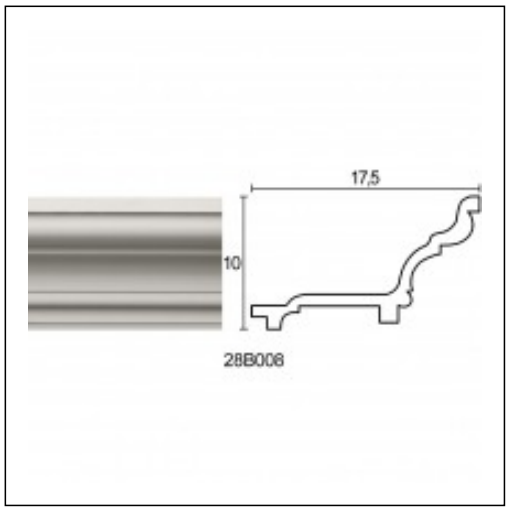

ΞΈΞ§Ξ Ξ Ξ Ξ Ξ ΞΈ Ξ¦Ξ©Ξ Ξ Ξ Ξ΄Ξ Ξ¦Ξ Ξ΄Ξ Ξ Ξ Ξ• Ξ Ξ ΞΈ

ΞΈΞ§Ξ Ξ Ξ Ξ Ξ Ξ΄Ξ Ξ Ξ• Ξ Ξ

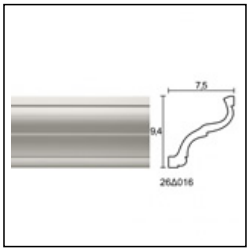

Οκταγώνου μικρό
Κορνίζες Σκαριού
Cat.No.