ΑΓΡΑΨΑΣ
ΚΑΤΑΣΚΕΥΕΣ ΑΠΟ ΓΥΨΟ & ΤΣΙΜΕΝΤΟ

Σκαλιστός Κρυφός Φωτισμός / Φωτισμού Γ1

Cat.No. 28.A.008

Σκαλιστός κρυφός φωτισμός

Ξ Ξ ΞΊΞΩΟΞ΄ΞΊ.
Ξ ΞΈΞΈΞΩΟΞ΄ΞΊ.
Ξ Ο ΞΩΟΞ΄ΞΊ.

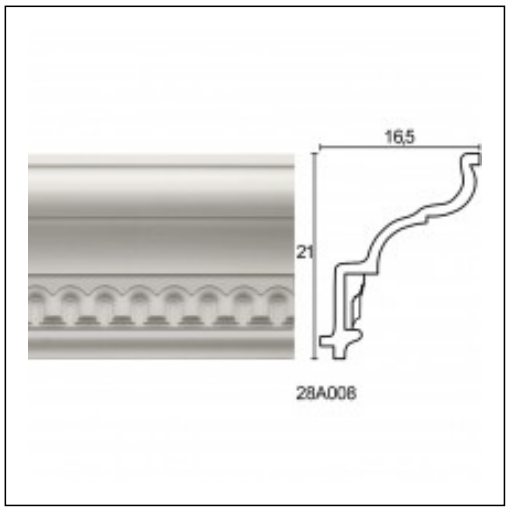

ΞΈΞ§Ξ Ξ Ξ Ξ Ξ ΞΈ Ξ¦Ξ©Ξ Ξ Ξ Ξ΄Ξ Ξ¦Ξ Ξ ΞΈ Ξ΄Ξ Ξ Ξ Ξ• Ξ Ξ ΞΈ

ΞΈΞ§Ξ Ξ Ξ Ξ Ξ Ξ Ξ΄Ξ Ξ

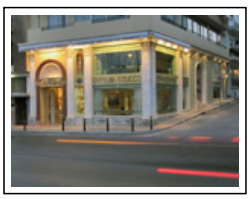

Α.Γράψας Ε.Π.Ε.
Γραφεία/Καταστήματα
Απρ '02