ΑΓΡΑΨΑΣ
ΚΑΤΑΣΚΕΥΕΣ ΑΠΟ ΓΥΨΟ & ΤΣΙΜΕΝΤΟ

Σκαλιστός Κρυφός Φωτισμός / Φωτισμού Β1

Cat.No. 28.A.006

Σκαλιστός κρυφός φωτισμός

Ξ Ξ»Ξ¬Ο 12ΞΩΟΞ΄1.:
Ξ Ξ ΞΊΞΟΟΞ΄ι.
Ξ Ο ΞΩΟ Ξ΄΄Ξ΄1.

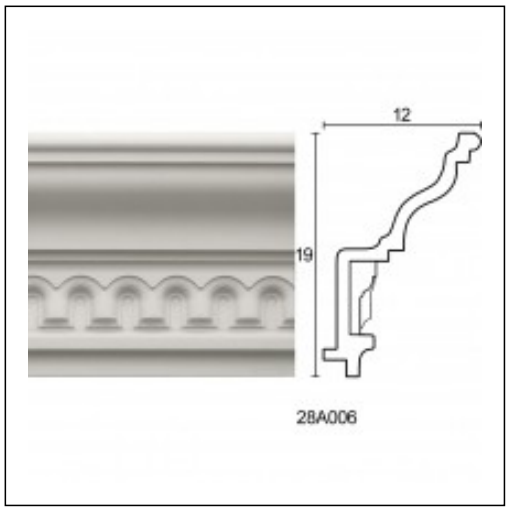

Ξ£Ξ§Ξ Ξ Ξ Ξ Ξ Ξ£ Ξ¦Ξ©Ξ Ξ Ξ Ξ΄Ξ Ξ¦Ξ Ξ Ξ£ Ξ Ξ΄Ξ Ξ Ξ Ξ• Ξ Ξ Ξ£