ΑΓΡΑΨΑΣ
ΚΑΤΑΣΚΕΥΕΣ ΑΠΟ ΓΥΨΟ & ΤΣΙΜΕΝΤΟ

Σκαλιστός Κρυφός Φωτισμός / Φωτισμός Α1

Cat.No. 28.A.004

Σκαλιστός κρυφός φωτισμός

Ξ Ξ»Ξ¬Ο 15ΩΩΓ1.:
Ξ Ξ Ξ΄ΙΞΧΟΟΞ΄ι.
Ξ Ο ΞΩΩΙ Ξ΄΄Ξ΄Ι.

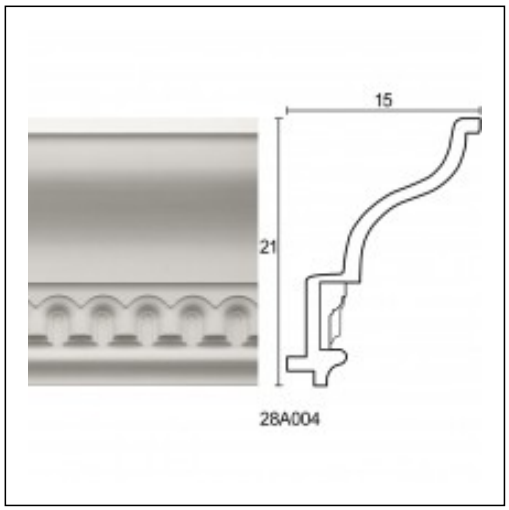

Ξ£Ξ§Ξ Ξ Ξ Ξ Ξ Ξ£ Ξ¦Ξ©Ξ Ξ Ξ Ξ΄Ξ Ξ¦Ξ Ξ Ξ£ Ξ Ξ΄Ξ Ξ Ξ Ξ• Ξ Ξ Ξ£