Κορνίζες Σκαριού / Σκαλοπάτια 20εκ.

Cat.No. 26.E.101

Λούκι Σκαριού

Ξ Ξ»Ξ¬Ο 1 Ξ΄Ξ©Ξ΄Ι.:
Ξ Ξ Ξ΄ΙΞ΄Ο Ξ΄Ξ΄ΞΙ.
Ξ Ο Ξ΄Ω΄Ο Ξ΄΄ΞΙ.

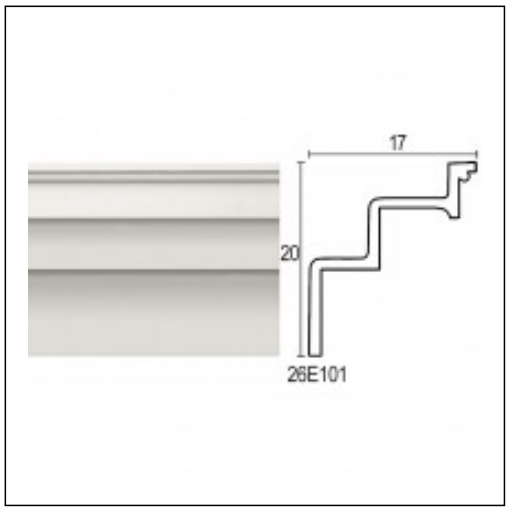

Ξ£Ξ§Ξ Ξ Ξ Ξ Ξ Ξ£ Ξ¦Ξ©Ξ Ξ Ξ Ξ΄Ξ Ξ¦Ξ Ξ Ξ£ Ξ Ξ΄Ξ Ξ Ξ Ξ• Ξ Ξ Ξ£

Ξ£Ξ§Ξ Ξ Ξ Ξ Ξ Ξ Ξ΄Ξ Ξ Ξ Ξ• Ξ Ξ

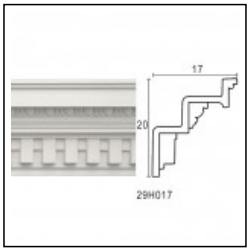

Σύνθεση Αυγό Οδόντας
Κορνίζες Σκαλιστές
Cat.No.