Κορνίζες Σκαριού / Υποδοχής Οδόντα 10εκ.

Cat.No. 26.E.071

Λούκι Σκαριού

Ξ Ξ»Ξ¬Ο 9 Ξ£Ω Ξ΄Ι:
Ξ Ξ Ξ΄Ι Ξ Ξ΄ Ξ΄Ι.
Ξ Ο Ξ Ω Ξ΄Ι.

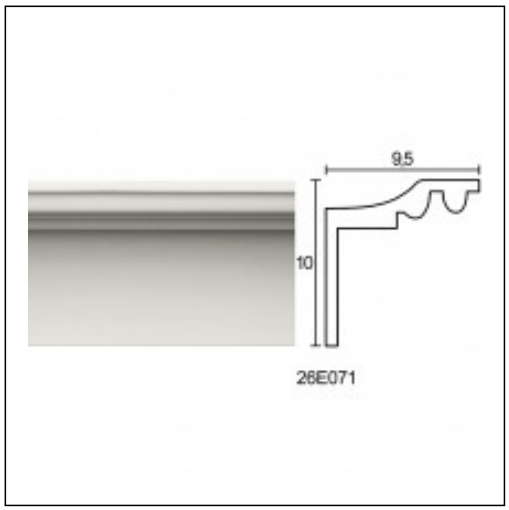

Ξ£Ξ§Ξ Ξ Ξ Ξ Ξ Ξ£ Ξ¦Ξ©Ξ Ξ Ξ Ξ΄Ξ Ξ¦Ξ Ξ Ξ£ Ξ Ξ΄Ξ Ξ Ξ Ξ• Ξ Ξ Ξ£