ΑΓΡΑΨΑΣ
ΚΑΤΑΣΚΕΥΕΣ ΑΠΟ ΓΥΨΟ & ΤΣΙΜΕΝΤΟ

Κορνίζες Σκαριού / Λώλης

Cat.No. 26.E.069

Λούκι Σκαριού

Ξ Ξ»Ξ¬Ο 7 ΞΩΟ. :
Ξ Ξ Ξ΄ΙΞΩΟ Ξ΄ΞΙ.
Ξ Ο ΞΩΟ Ξ΄΄ΞΙ.

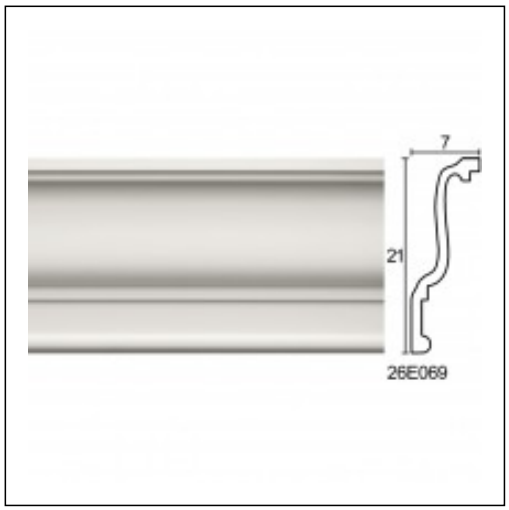

Ξ£Ξ§Ξ Ξ Ξ Ξ Ξ Ξ£ Ξ¦Ξ©Ξ Ξ Ξ Ξ΄Ξ Ξ¦Ξ Ξ Ξ£ Ξ Ξ΄Ξ Ξ Ξ Ξ• Ξ Ξ Ξ£